日置市クリーン・リサイクルセンター

最終処分場最終覆土工事

数　量　計　算　書

令和 7 年　4 月

株式会社　環境技術研究所

数 量 総 括 表 1

工　種	種　別	細　別	規　格	単 位	数　量
1. 土　工					
1-1.	整地工			m^2	730
1-2.	床堀工（土留）			m^3	213
1-3.	盛土工（埋立盛土）			m^3	8,160
1-4.	盛土工（最終覆土）			m^3	6,070
1-5.	埋戻 土留部・小規模			m^3	170
1-6.	残土処分工	埋立地に運搬		m^3	43
1-7.	購入土			m^3	14,190
1-8.	法面整形工 盛土法面			m^2	1,640
1-9.	植生シート工 環境品			m^2	790

数 量 総 括 表 2

工　種	種　別	細　別	規　格	単 位	数　量
2.キャッピングエ					
2-1.	しゃ水シートエ			m²	6,150
2-2.	浸透水排水管φ200			m²	112
2-3.	浸透水排水管φ150			m²	192
2-4.	暗渠排水管φ150			m	596
2-5.	竪型ガス抜管改良工 0号人孔、フトン篭工			箇所	2
2-6.	法面ガス抜管改良工			箇所	6
2-7.	沈下板設置工			箇所	5

数 量 総 括 表 3

工　種	種　別	細　別	規　格	単 位	数　量
2.付 帯 工					
2-1.	自由勾配側溝 W300×H400			m	37.9
2-2.	自由勾配側溝 W600×H600			m	60.0
2-3.	自由勾配側溝 W600×H700			m	48.4
2-4.	自由勾配側溝 W600×H800			m	48.3
2-5.	自由勾配側溝 W600×H900			m	46.6
2-6.	自由勾配側溝 W600×H1100			m	46.7
2-7.	管渠工 φ500（重圧管）			m	54.1
2-8.	現場打集水桝 600×600×H640(平均)			箇所	1
2-9.	現場打集水桝 900×900×H950(平均)			箇所	5
2-10.	現場打集水桝 1000×1000×H1180(平均)			箇所	8
2-11.	１号人孔 人孔深 H=2780			箇所	1
2-12.	既設しゃ水工撤去・復旧 マット3層･遮水シート2層 φ500（重圧管）			式	1
2-13.	Ａｓ舗装撤去復旧 流末排水管設置に伴う As厚 t=5cm			m^2	486
2-14.	ガードレール撤去 Gr-C-2B			m	398
2-15.	張コン水路			箇所	8

数 量 集 計 表 1

工 種	種 別	細 別	規 格	単 位	数 量
1. 土 工					
1-1.	整地工	不燃残渣		m^3	730
1-2.	床堀工（土留）			m^3	213
1-3.	盛土工（埋立盛土）			m^3	8,160
1-4.	盛土工（最終覆土）			m^3	6,070
1-5.	埋戻			m^3	170
1-6.	残土処分工 埋立地に運搬			m^3	43
1-7.	購入土			m^3	14,190
1-8.	法面整形工 盛土法面			m^2	1,640
1-9.	植生シート工 肥料袋無			m^2	787

数 量 集 計 表 2

工 種	種 別	細 別	規 格	単 位	数 量
2.キャッピング工					
2-1.	しゃ水シート工			m²	6,148
2-2.	浸透水排水管φ200			m²	112.3
2-3.	浸透水排水管φ150			m²	192.0
2-4.	暗渠排水管φ150			m	595.8
2-5.	竪型ガス抜管改良工 0号人孔、フトン篭工			箇所	2.0
2-6.	法面ガス抜管改良工			箇所	6.0
2-7.	沈下板設置工		砂	箇所	5.0

数 量 集 計 表 3

工 種	種 別	細 別	規 格	単 位	数 量
2.付 帯 工					
2-1.	自由勾配側溝 W300×H400			m	37.9
2-2.	自由勾配側溝 W600×H600			m	60.0
2-3.	自由勾配側溝 W600×H700			m	48.4
2-4.	自由勾配側溝 W600×H800			m	48.3
2-5.	自由勾配側溝 W600×H900			m	46.6
2-6.	自由勾配側溝 W600×H1100			m	46.7
2-7.	管渠工 φ500（重圧管）			m	54.1
2-8.	現場打集水桝 600×600×H640(平均)			箇所	1
2-9.	現場打集水桝 900×900×H950(平均)			箇所	5
2-10.	現場打集水桝 1000×1000×H1180(平均)			箇所	8
2-11.	１号人孔 人孔深 H=2780			箇所	1
2-12.	既設しゃ水工撤去・復旧 マット3層･遮水シート2層 φ500（重圧管）			m^2	6.0
2-13.	Ａｓ舗装撤去復旧 流末排水管設置に伴う As厚 t=5cm			m^2	486

数 量 集 計 表 4

工 種	種 別	細 別	規 格	単 位	数 量
2-14.	ガードレール撤去 Gr-C-2B			m	398
2-15.	張コン水路			箇所	8

土 工 集 計 計 算 表1

工種・種別・細別・規格	計算式	単位	数量
1. 土 工 1-1 整地工（廃棄物敷均工）	不燃物残渣 1800 × 0.41 = 730	m^3	730
1-2 床堀工（土留）	4.080 × 52.2 重圧管φ500平均土被り	m^3	213
1-3 盛土工（埋立盛土） 土量計算書より	横断図より 測量後搬入土量 不燃物残渣量 14,515.64 − 5,622 − 730 − = 8163.74	m^3	8,160
1-4 盛土工（最終覆土） 土量計算書より	最終覆土厚 75cm以上 6,070.46	m^3	6,070
1-5 埋戻	213 − 43 = 170 重圧管φ500	m^3	170
1-6 残土処分工	0.820 × 52.2 = 42.80 重圧管φ500	m^3	43
1-7 購入土	8,163.7 ＋ 6,070.46 ー 42.80	m^3	14,190
1-8 法面整形工	786.79 ＋ = 786.79 造成法面 盛土法面 848.26 ＋ = 848.26 しゃ水シート	m^2	1,640
1-9 植生シート工 肥料袋無、環境品	786.79 ＋ = 786.79	m^2	787

集 計 計 算 表 2

工 種・種 別・細 別・規 格	計 算 式	単 位	数 量
2. キャッピングエ 2-1 しゃ水シートエ	4252.48 ＋ 848.26 ＋ 730.32 平地 傾斜地 1:2.0 平地 317.20 傾斜地30度	m^2	6,148
2-2 浸透水排水管 φ200 しゃ水シート上部排水	112.3	m	112.3
2-3 浸透水排水管 φ150 しゃ水シート上部排水	42.7 ＋ 61.10 ＋ 47.6 40.6	m	192.0
2-4 暗渠排水管 φ150	263.8 ＋ 257.7 ＋ 37.26 37.0	m	595.8
2-5 竪型ガス抜管改良工 0号人孔、フトン篭工	2	箇所	2
2-6 法面ガス抜管改良工	6	箇所	6
2-7 沈下板設置工	5	箇所	5

集 計 計 算 表 3

工 種・種 別・細 別・規 格	計 算 式	単 位	数 量
2. 付 帯 工 2-1. 自由勾配側溝 W300×H400	37.91	m	37.9
2-2. 自由勾配側溝 W600×H600	60.00	m	60.0
2-3. 自由勾配側溝 W600×H700	48.36	m	48.4
2-4. 自由勾配側溝 W600×H800	48.33	m	48.3
2-5. 自由勾配側溝 W600×H900	46.61	m	46.6
2-6. 自由勾配側溝 W600×H1100	46.70	m	46.7
2-7. 管渠工 φ500（重圧管）	54.13	箇所	54.1
2-8. 現場打集水桝 600×600×H640(平均)	1	箇所	1
2-9. 現場打集水桝 900×900×H950(平均)	5	箇所	5
2-10. 現場打集水桝 1000×1000×H1180(平均)	8	箇所	8
2-11. １号人孔 人孔深 H=2780	1	箇所	1
2-12. 既設しゃ水工撤去・復旧 マット3層・遮水シート2層 φ500（重圧管）	3.0 × 2.0 =	m^2	6.0
2-13. Ａｓ舗装撤去復旧 流末排水管設置に伴う As厚 t=5cm	55.0 × 3.0 = 165 321.2	m^2	486
2-14. ガードレール撤去 Gr-C-2B	398.36	m	398
2-15. 張コン水路		箇所	8

土 量 計 算 書 (1)

測　　点	距　離 m	埋立済み廃棄物 断面積 m^2	埋立済み廃棄物 平均断面積 m^2	埋立済み廃棄物 立　積 m^3	埋立盛土（購入土） 断面積 m^2	埋立盛土（購入土） 平均断面積 m^2	埋立盛土（購入土） 立　積 m^3	摘　要
No.0 -11.18								
No.0	11.18	15.5	7.75	86.65	67.7	33.85	378.44	
No.1	20.00	170.6	93.05	1,861.00	132.7	100.20	2,004.00	
No.2	20.00	206.5	188.55	3,771.00	164.6	148.65	2,973.00	
No.3	20.00	265.7	236.10	4,722.00	169.2	166.90	3,338.00	
No.4	20.00	267.0	266.35	5,327.00	164.3	166.75	3,335.00	
No.5	20.00	45.5	156.25	3,125.00	72.0	118.15	2,363.00	
No.5 +3.45	3.45		22.75	78.49		36.00	124.20	
計				18,971.14			14,515.64	

土 量 計 算 書 (2)

測　　点	距　離 m	最終覆土（購入土） 断 面 積 m^2	平均断面積 m^2	立　積 m^3	しゃ水シート 断面延長 m	平均延長 m	面　積 m^2	摘　要
No.0 -11.18								
No.0	31.18	27.9	13.95	434.96	37.1	18.55	578.39	
No.1	20.00	49.8	38.85	777.00	49.1	43.10	862.00	
No.2	20.00	60.5	55.15	1,103.00	59.0	54.05	1,081.00	
No.3	20.00	70.8	65.65	1,313.00	64.6	61.80	1,236.00	
No.4	20.00	66.5	68.65	1,373.00	68.2	66.40	1,328.00	
No.5	20.00	34.5	50.50	1,010.00	37.1	52.65	1,053.00	
No.5 +3.45	3.45		17.25	59.50		18.55	64.00	
計				6,070.46			6,202.39	

延 長 調 書 1

排水施設
自由勾配側溝

工 種：自由勾配側溝		工 種：自由勾配側溝		工 種：自由勾配側溝		工 種：自由勾配側溝	
300×400	延 長	600×600	延 長	600×700	延 長	600×800	延 長
0.050	18.00	0.250	30.00	0.230	23.66	0.198	29.90
0.149		0.190		0.182		0.108	
0.100	1.791	0.220	6.600	0.206	4.874	0.153	4.575
0.050	2.00	0.190	30.00	0.182	24.70	0.108	18.43
0.061		0.130		0.098		0.166	
0.056	0.111	0.160	4.800	0.140	3.458	0.137	2.525
0.061	14.00						
0.148							
0.105	1.463						
0.050	3.91						
0.074							
0.062	0.243						
延長計	37.91	延長計	60.00	延長計	48.36	延長計	48.33
底部Co計	3.608	底部Co計	11.400	底部Co計	8.332	底部Co計	7.100
平均底部Co厚	0.10	平均底部Co厚	0.19	平均底部Co厚	0.18	平均底部Co厚	0.15

延 長 調 書 2

排水施設
側溝

工 種：自由勾配側溝		工 種：自由勾配側溝		工 種：		工 種：	
600×900	延 長	600×1100	延 長		延 長		延 長
0.266	22.610	0.283	24.000				
0.163		0.192					
0.215	**4.850**	0.238	**5.700**				
0.163	24.000	0.192	3.650				
0.083		0.175					
0.123	**2.952**	0.184	**0.670**				
		0.175	19.050				
		0.100					
		0.138	**2.620**				
延長計	**46.61**	延長計	**46.70**	合 計		合 計	
底部Co計	7.802	底部Co計	8.990				
平均底部Co厚	**0.17**	平均底部Co厚	**0.20**				

延 長 調 書 3　　排水施設
集水桝

工 種：現場打集水桝			工 種：現場打集水桝			工 種：現場打集水桝			工 種：		
	□600	桝 深		□900	桝 深		□1000	桝 深		1号組立人孔	人孔深
M15	0.484	0.64	M7	0.955 VS900→1100	1.11	M1	0.877 φ500→φ500	1.03	M2	2.777 1.399 φ500→φ500	2.93
			M8	0.862 VS900→900	1.02	M3	1.423 φ500→φ500	1.58			
			M11	0.736 VS700→800	0.89	M4	1.140 0.274 300_400, 600_1200 φ500→φ500	1.29			
			M13	0.612 VS600→700	0.77	M5	1.065 VS1100→1200	1.22			
			M14	0.552 VS600→600	0.71	M6 M	1.047 VS1100→1200	1.20			
						M9	0.774 VS800→900	0.93			
						M10	0.832 VS800→800	0.99			
						M12	0.658 VS800→800	0.81			
合 計		0.64	合 計		4.50	合 計		9.05	合 計		2.93
個 数		1	個 数		5	個 数		8			
平均桝深		0.64	平均桝深		0.90	平均桝深		1.14			

延　長　調　書　4

排水施設
管渠

工 種：重圧管		工 種：			工 種：			工 種：		
φ500	延　長			延　長			延　長			延　長
0.58 0.83	5.28 3.70									
0.83 0.83	7.55 6.27									
2.16 0.26	40.00 48.48									
0.26 0.26	1.30 0.34									
合　計	54.13	合　計			合　計			合　計		
平均土被り	1.09									

名　　称 ：　造成計画　法面積

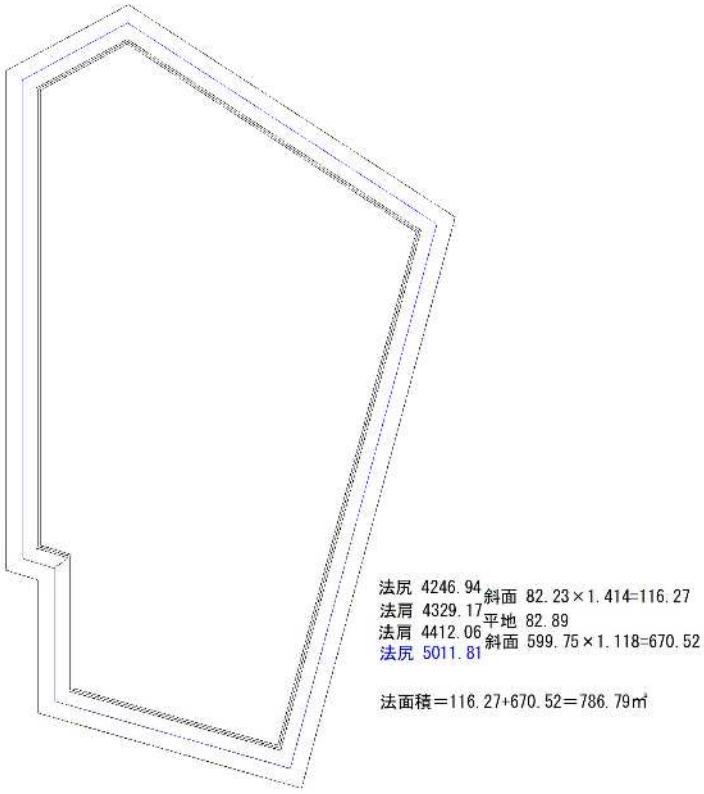

1　ヶ所当たり

項　　目	規　　格	算　　式	単位	数　量
法　面　工	盛土法面整形	116.27　＋　670.52　＝　786.79	㎡	786

名　　称 ：　しゃ水シート　面積

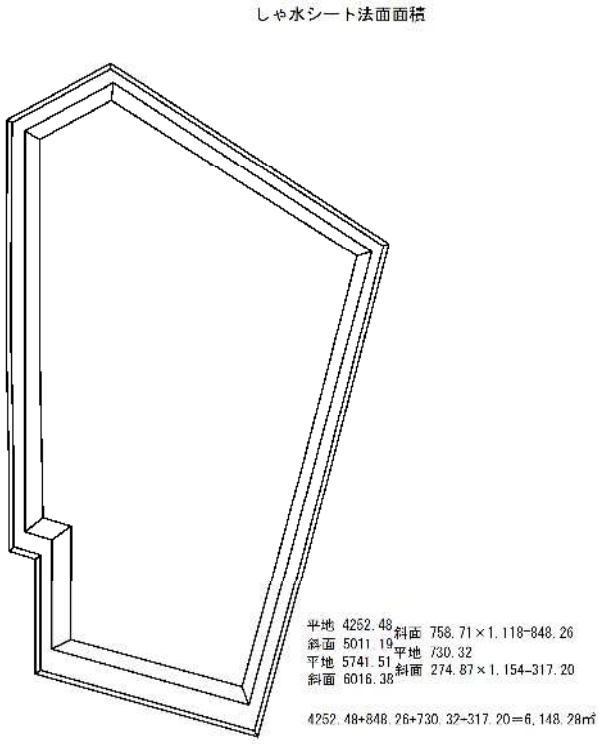

1　ヶ所当たり

項　　目	規　　格	算　　式	単位	数　量
平地部		4252.48 ＋ 730.32 ＝ 4982.80	㎡	4,982
斜面部		848.26 ＋ 317.20 ＝ 1165.46	㎡	1,165
計		4982 ＋ 1165 ＝ 6147	㎡	6,147

名　　称：　　仮　設　道　路

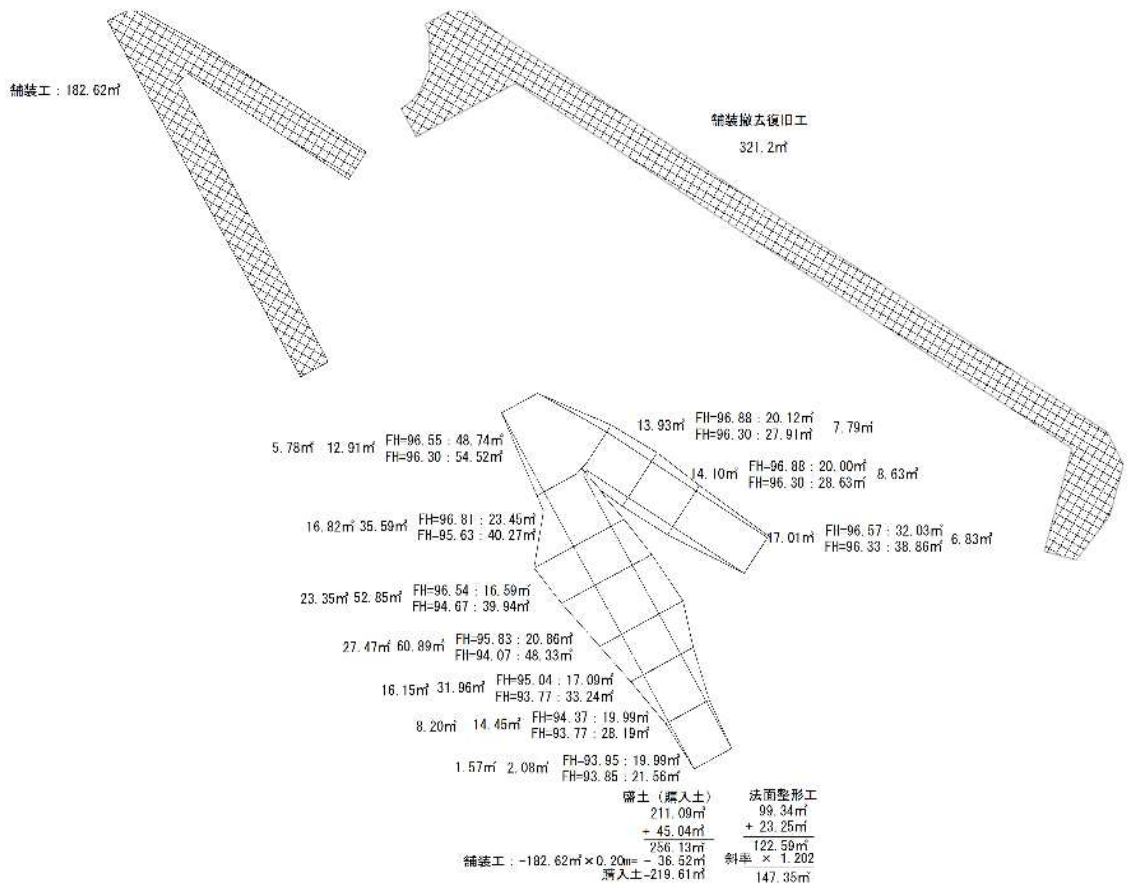

項				
土　量	盛土量		㎥	219.61
舗　装	表　層 t= 5cm	密粒度アスファルトコンクリート	㎡	182.62
	路　盤 t=15cm	クラッシャラン	㎡	182.62
既設舗装修繕工	既設Ａs舗装	表層　撤去・復旧　面積＝　321.2　㎡	㎡	321.2
法　面　工	盛土法面整形		㎡	147.3

名　　称 ：　　竪型ガス抜施設

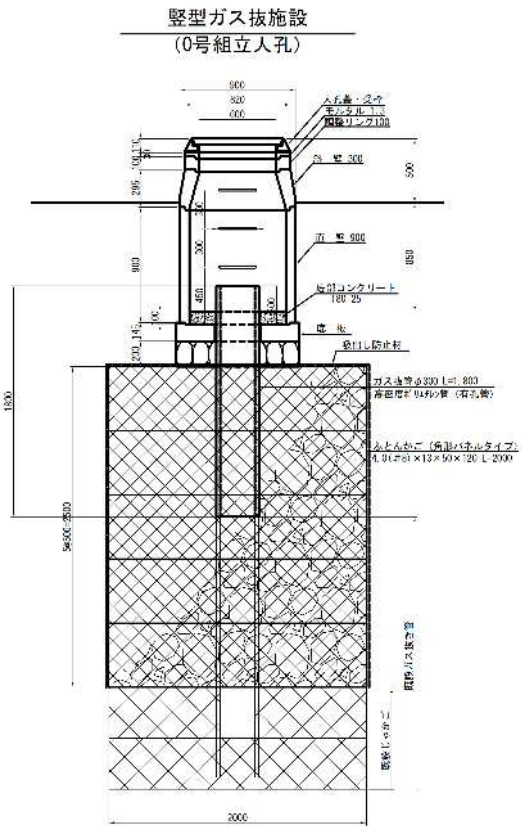

1　ヶ所当たり

項　　目	規　　格	算　　式	単位	数　量
コンクリート	18-8-25	V = 1/4 × π × 0.75 × 0.75 × 0.10	㎥	0.037
		− 1/4 × π × 0.30 × 0.30 × 0.10		
モルタル	1：3	V = (1/4 × π × 0.82 × 0.82 − 1/4	㎥	0.007
		× π × 0.60 × 0.60)× 0.03		
マンホール蓋	φ600 T-14		組	1
浮上防止、鍵付				
調整リング	59kg		個	1
600×100				
斜　壁	169kg		個	1
600×750×300				
直　壁	429kg		個	1
750×900				
基礎砕石	C-40 t=200	A = 1/4 × π ×(1.10 × 1.10 − 0.30	㎥	0.880
		× 0.30)		
ふとんかご	角形パネルタイプ	N = 4	個	4
4.0(#8)×13×50×120 L=2.0m				
中詰材	割詰石	V = 1.20 × 0.50 × 2.00 × 4	㎥	4.800
	15～20cm			
ガス抜管	波状管φ300	L = 2.50	m	2.500
高密度ポリエチレン管	ダブル構造	直管継手	個	1
吸出防止材	t=10mm N=9.8kN	A = 1.20 × 2.00 + 1.20 × 2.00 × 2	㎡	15.200
合繊不織布		+ 2.00 × 2.00 × 2		
キャッピングシートエ	開口補強		式	1

名　　称 ：　法面ガス抜施設

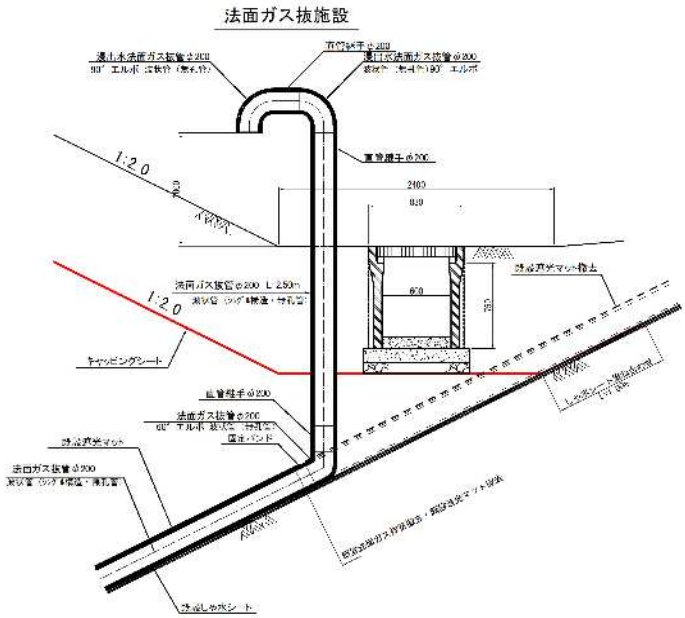

1　ヶ所当たり

項　　目	規　　格	算　　式	単位	数　量
ガス抜管	波状管φ200	L ＝　2.50	m	2.500
高密度ポリエチレン管	シングル構造			
直管継手	波状管φ200	N ＝　3	個	3
	シングル構造			
90°エルボ	波状管φ200	N ＝　2	個	2
	シングル構造			
60°エルボ	波状管φ200	N ＝　1	個	1
	シングル構造			
既設遮光マット			式	1
撤去工				
キャッピングシート工	開口補強		式	1

名　　称 ：　　自由勾配側溝　300×400

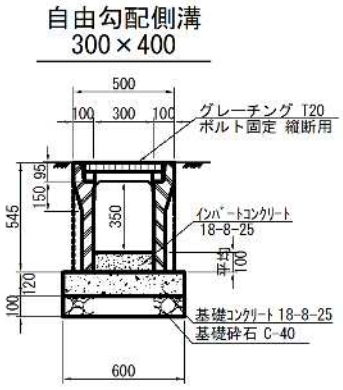

10　m当たり

項　　目	規　　格	算　　式	単位	数　量
基礎型枠	無筋構造物	A = 0.12 × 2 × 10	㎡	2.400
基礎コンクリート	18-8-25	V = 0.12 × 0.60 × 10	㎥	0.720
基礎砕石	C-40 t=100	A = 0.60 × 10	㎡	6.000
底部コンクリート	インバートコンクリート	V = 0.10 × 0.30 × 10	㎥	0.300
自由勾配側溝	300×400	N = 10 ÷ 2.00	個	5.0
L=2.00m	399kg/個			
グレーチング蓋	縦断用 L=1.0m	N = 10 ÷ 2.00	枚	5.0
T-20	30kg/枚			

名　　称 ：　　自由勾配側溝　600×600

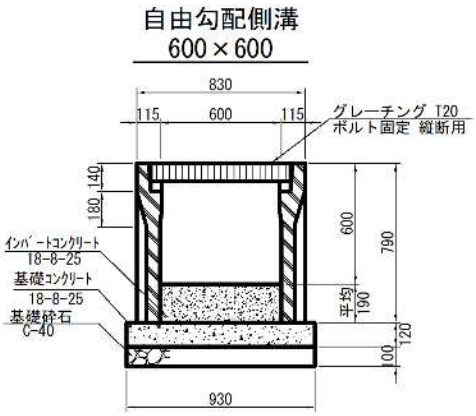

10　m当たり

項　　目	規　　格	算　　式	単位	数　量
基礎型枠	無筋構造物	A = 0.12 × 2 × 10	㎡	2.400
基礎コンクリート	18-8-25	V = 0.12 × 0.93 × 10	㎥	1.116
基礎砕石	C-40 t=100	A = 0.93 × 10	㎡	9.300
底部コンクリート	インバートｺﾝｸﾘｰﾄ	V = 0.19 × 0.60 × 10	㎥	1.140
自由勾配側溝	600×600	N = 10 ÷ 2.00	個	5.0
L=2.00m	754kg/個			
グレーチング蓋	縦断用 L=1.0m	N = 10 ÷ 2.00	枚	5.0
T-20	80kg/枚			

名　　称 ：　　自由勾配側溝　600×700

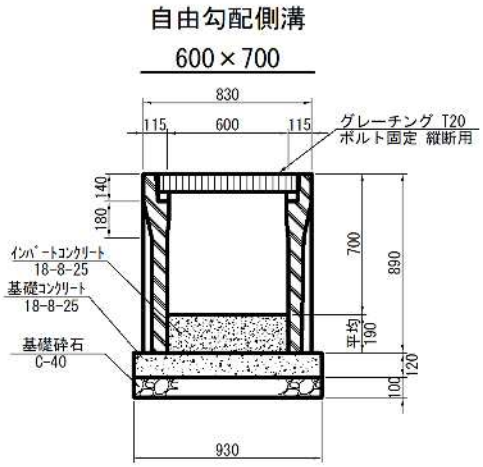

10　m当たり

項　　目	規　　格	算　　式	単位	数　量
基礎型枠	無筋構造物	A ＝ 0.12 × 2 × 10	㎡	2.400
基礎コンクリート	18-8-25	V ＝ 0.12 × 0.93 × 10	㎥	1.116
基礎砕石	C-40 t=100	A ＝ 0.93 × 10	㎡	9.300
底部コンクリート	インバートコンクリート	V ＝ 0.19 × 0.60 × 10	㎥	1.140
自由勾配側溝	600×700	N ＝ 10 ÷ 2.00	個	5.0
L=2.00m	885kg/個			
グレーチング蓋	縦断用 L=1.0m	N ＝ 10 ÷ 2.00	枚	5.0
T-20	80kg/枚			

名　　称 ：　　自由勾配側溝　600×800

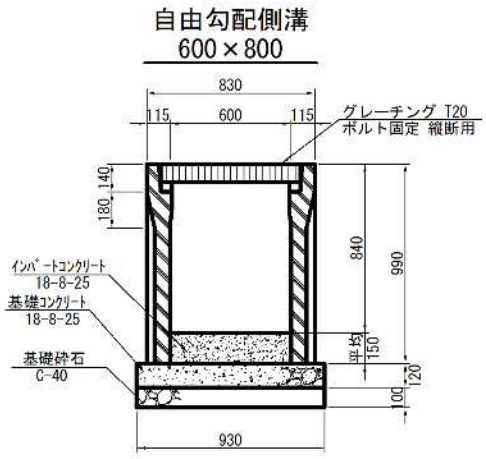

10　m当たり

項　　目	規　　格	算　　式	単位	数　量
基礎型枠	無筋構造物	A ＝ 0.12 × 2 × 10	㎡	2.400
基礎コンクリート	18-8-25	V ＝ 0.12 × 0.93 × 10	㎥	1.116
基礎砕石	C-40 t=100	A ＝ 0.93 × 10	㎡	9.300
底部コンクリート	インバートコンクリート	V ＝ 0.15 × 0.60 × 10	㎥	0.900
自由勾配側溝	600×800	N ＝ 10 ÷ 2.00	個	5.0
L=2.00m	955kg/個			
グレーチング蓋	縦断用 L=1.0m	N ＝ 10 ÷ 2.00	枚	5.0
T-20	80kg/枚			

名　　称 ：　　自由勾配側溝　600×900

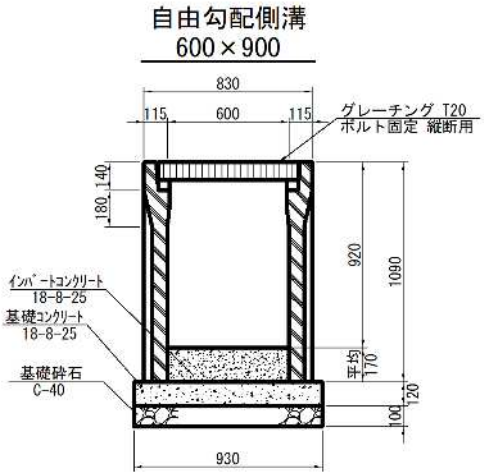

10　m当たり

項　　目	規　　格	算　　式	単位	数　量
基礎型枠	無筋構造物	A = 0.12 × 2 × 10	㎡	2.400
基礎コンクリート	18-8-25	V = 0.12 × 0.93 × 10	㎥	1.116
基礎砕石	C-40 t=100	A = 0.93 × 10	㎡	9.300
底部コンクリート	インバートコンクリート	V = 0.17 × 0.60 × 10	㎥	1.020
自由勾配側溝	600×900	N = 10 ÷ 2.00	個	5.0
L=2.00m	1030kg/個			
グレーチング蓋	縦断用 L=1.0m	N = 10 ÷ 2.00	枚	5.0
T-20	80kg/枚			

名　　称 ：　　自由勾配側溝　600×1,100

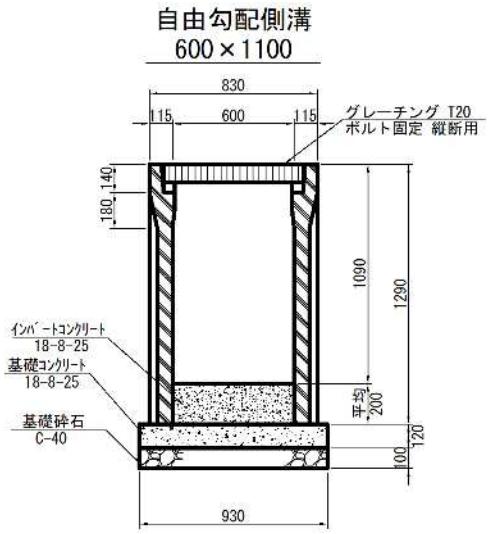

10　m当たり

項　　目	規　　格	算　　式	単位	数　量
基礎型枠	無筋構造物	A = 0.12 × 2 × 10	㎡	2.400
基礎コンクリート	18-8-25	V = 0.12 × 0.93 × 10	㎥	1.116
基礎砕石	C-40 t=100	A = 0.93 × 10	㎡	9.300
底部コンクリート	インバートコンクリート	V = 0.20 × 0.60 × 10	㎥	1.200
自由勾配側溝	600×1100	N = 10 ÷ 2.00	個	5.0
L=2.00m	1320kg/個			
グレーチング蓋	縦断用 L=1.0m	N = 10 ÷ 2.00	枚	5.0
T-20	80kg/枚			

名　　称 ：　浸透水排水工 φ150

浸透水排水工 φ150
（しゃ水シート上部排水工）

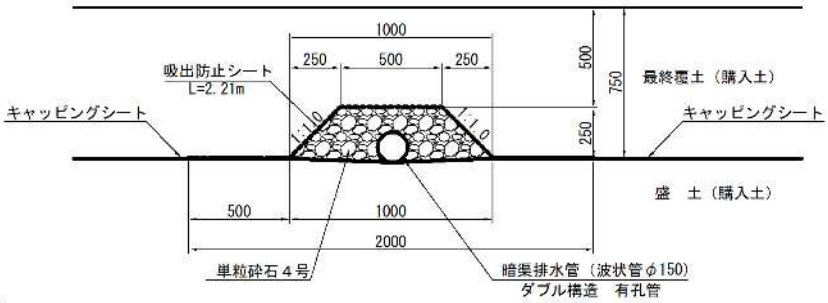

10　m当たり

項　　目	規　　格	算　　式	単位	数　量
浸透水排水管	波状管φ150	L ＝　10.00	m	10.000
高密度ポリエチレン管	ダブル構造			
フィルター材	単粒砕石4号	V ＝ {(0.50 ＋ 1.00)÷ 2 × 0.25 － 1/4	㎥	1.561
	30～20	× π × 0.20 × 0.20 }× 10		
吸出防止材	t=10mm N=9.8kN	A ＝ 2.21 × 10	㎡	22.100
合繊不織布				

名　　称 ：　浸透水排水工 φ200

浸透水排水工 φ200
（しゃ水シート上部排水工）

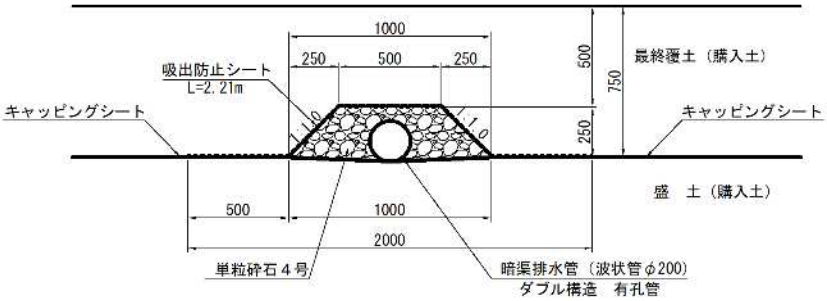

10　m当たり

項　　目	規　　格	算　　式	単位	数　量
浸透水排水管	波状管φ200	L =　10.00	m	10.000
高密度ポリエチレン管	ダブル構造			
フィルター材	単粒砕石4号	V = {(0.50　+　1.00　)÷　2　×　0.25　−　1/4	㎥	1.561
	30～20	×　π　×　0.20　×　0.20　}×　10		
吸出防止材	t=10mm N=9.8kN	A =　2.21　×　10	㎡	22.100
合繊不織布				

名　　称 ：　　暗渠排水工 φ150

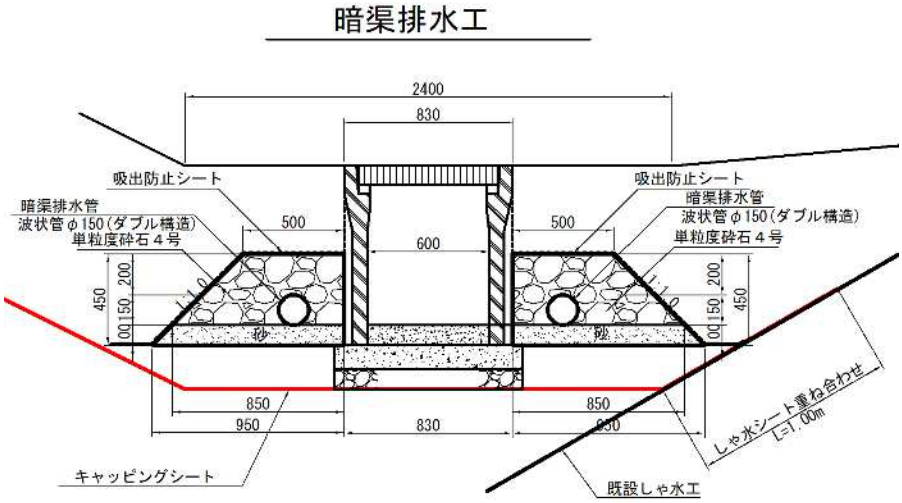

10　ｍ当たり

項　　目	規　　格	算　　式	単位	数　量
暗渠排水管	波状管φ150	L ＝　10.00	ｍ	10.000
高密度ポリエチレン管	ダブル構造			
フィルター材	単粒砕石4号	V ＝ {(0.50 ＋ 0.85)÷ 2 × 0.35 － 1/4	㎥	2.186
	30～20	× π × 0.15 × 0.15 }× 10		
基礎砂		V ＝ (0.85 ＋ 0.95)÷ 2 × 0.10 × 10	㎥	0.900
吸出防止材	t=10mm N=9.8kN	A ＝ (0.50 ＋ 0.45 × 1.414 ＋ 0.20)× 10	㎡	13.363
合繊不織布				

名　　称：　　重　圧　管　φ500

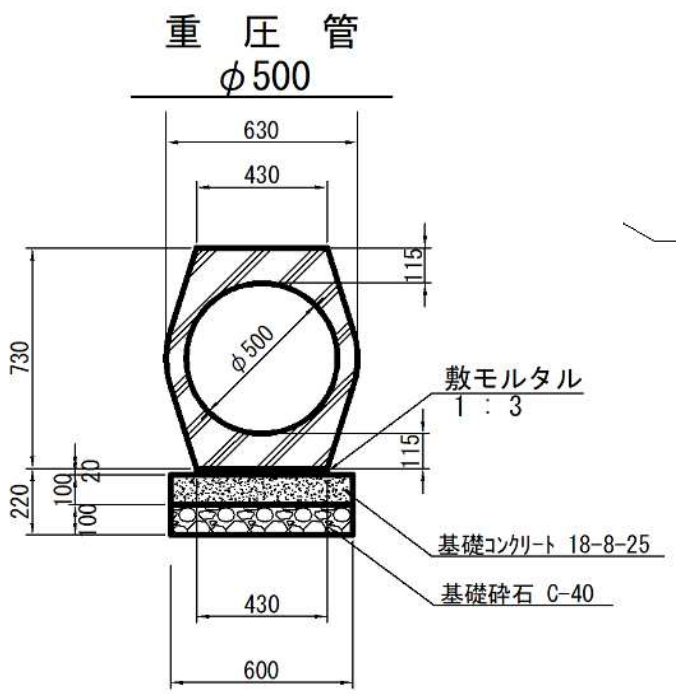

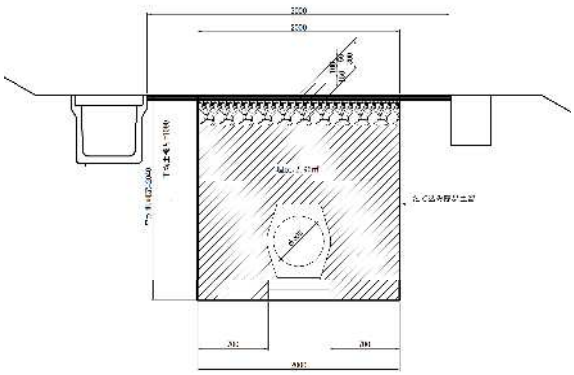

10　m当たり

項　　目	規　　格	算　　式	単位	数　量
掘　　削		V = 2.00 × 2.04 × 10	m³	40.800
埋　　戻		V = 2.96 × 10.00	m³	29.600
残土処分		V = 40.80 − 29.60 − 3.00	m³	8.200
ｱｽﾌｧﾙﾄ舗装復旧		V = 0.30 × 10	m³	3.000
たて込み簡易土留		L = 10	m	10.000
建込・引抜				
たて込み簡易土留	賃貸面積	A = 2.04 × 10	m²	20.400
	@30mセット			
基礎型枠	無筋構造物	A = 0.10 × 2 × 10	m²	2.000
基礎コンクリート	18-8-25	V = 0.10 × 0.60 × 10	m³	0.600
基礎砕石	C-40 t=100	A = 0.60 × 10	m²	6.000
モルタル	1：3	V = 0.43 × 0.02 × 10	m³	0.086
重圧管	φ500	N = 10 ÷ 2.00	個	5.00

名　　称 ：　張コン水路工

張コン水路

L=3.17m/ヶ所

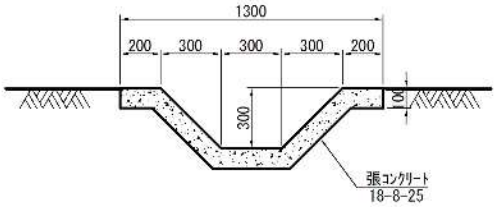

1　ヶ所当たり

項　　目	規　　格	算　　式	単位	数　量
型　枠	無筋構造物	A = 0.10 × 2 × 3.17	㎡	0.634
張コンクリート	18-8-25	V = 0.154 × 3.17	㎥	0.488

名　　称 :　　集　水　桝　600×600×640

現場打集水桝
600×600
構　造　図
平 面 図

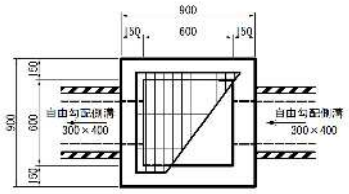

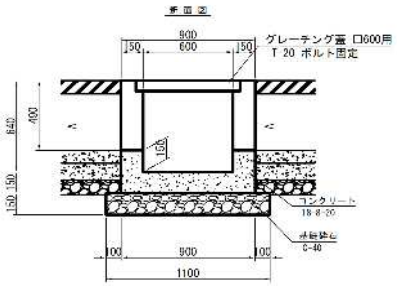

グレーチング蓋厚　0.065　1　ヶ所当たり

項　　目	規　　格	算　　式	単位	数　量
基礎砕石	C-40 t=150	A = (1.10 × 1.10)× 1	m^2	1.210
型　枠	小型構造物	A = (0.90 × 0.79 × 4 + 0.60 × 0.64	m^2	3.792
		× 4 − 0.30 × 0.49 × 4)× 1		
躯体コンクリート	18-8-25	V = { 0.90 × 0.90 × 0.79 − 0.70 × 0.70	m^3	0.362
		× 0.065 − 0.60 × 0.60 ×(0.64 − 0.065)		
		−(0.49 − 0.095)× 0.05 × 2 }× 1		
鉄　筋	D13		kg	
ｸﾞﾚｰﾁﾝｸﾞ蓋	600×600用	N = 1	個	1.000
T20・普通目	ボルト固定			

名　　称 ：　　集　水　桝　900×900×950

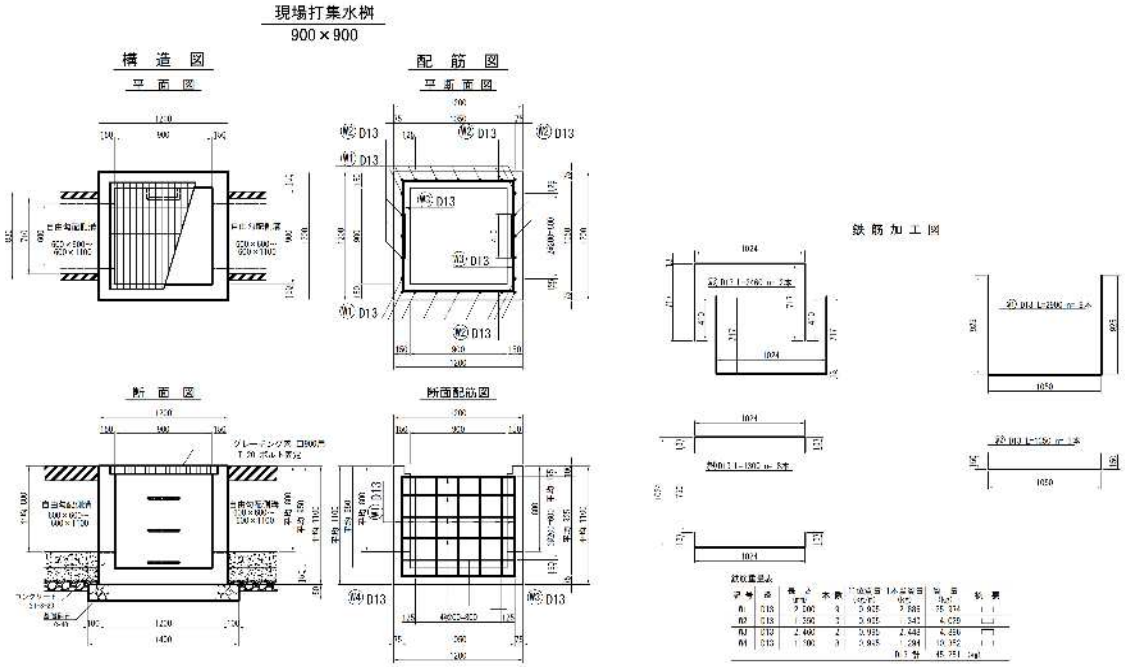

グレーチング蓋厚　0.080　　1　ヶ所当たり

項　　目	規　　格	算　　式	単位	数　量
基礎砕石	C-40 t=150	A = (1.40 × 1.40)× 1	m^2	1.960
型　枠	小型構造物	A = (1.20 × 1.10 × 4 + 0.90 × 0.95	m^2	6.780
		× 4 − 0.60 × 0.80 × 4)× 1		
躯体コンクリート	21-8-25	V = { 1.20 × 1.20 × 1.10 − 1.00 × 1.00	m^3	0.588
		× 0.080 − 0.90 × 0.90 ×(0.95 − 0.080)		
		−(0.80 − 0.095)× 0.15 × 2 }× 1		
鉄　筋	D13	45.25	kg	45.251
ｸﾞﾚｰﾁﾝｸﾞ蓋	900×900用	N = 1	個	1
T20・普通目	ボルト固定			
足掛金物	W300φ19	N = 3	個	3

名　　称 ：　　集　水　桝　1000×1000×1180

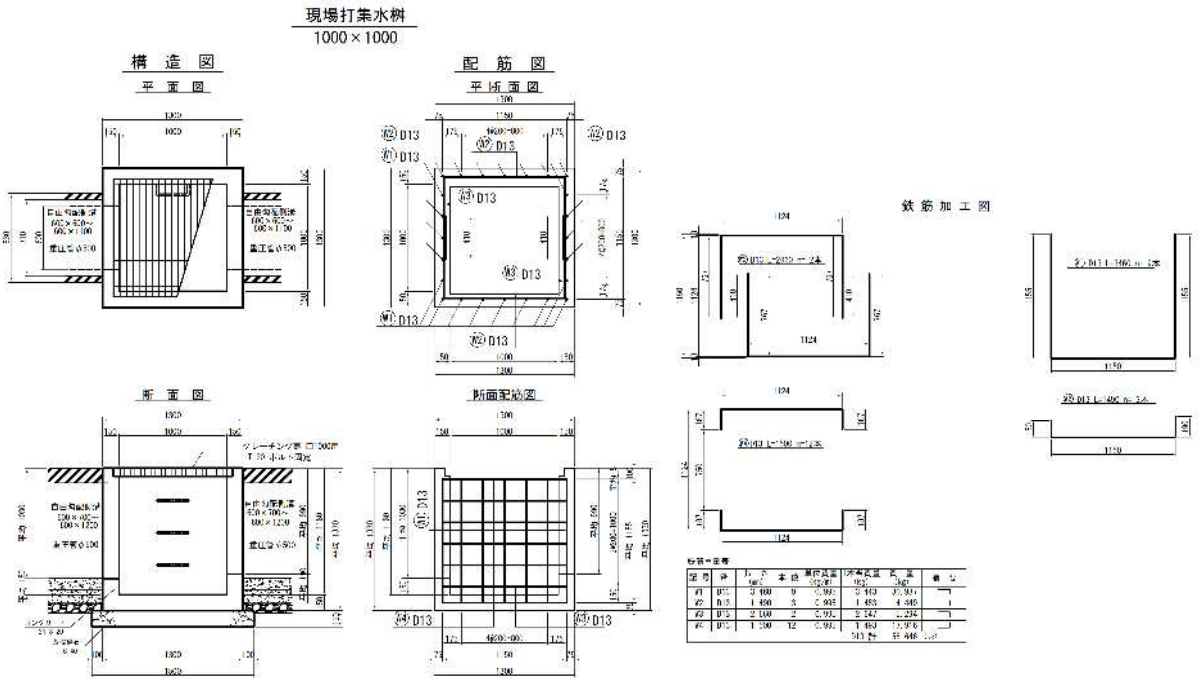

グレーチング蓋厚　0.090　　1　ヶ所当たり

項　　目	規　　格	算　　式	単位	数　量
基礎砕石	C-40 t=150	A = (1.50 × 1.50)× 1	m^2	2.250
型　枠	小型構造物	A = (1.30 × 1.33 × 4 + 1.00 × 1.18	m^2	9.212
		× 4 − 0.60 × 0.99 × 2 − 0.60		
		× 1.03 × 2)× 1		
躯体コンクリート	21-8-25	V = { 1.30 × 1.30 × 1.33 − 1.10 × 1.10	m^3	0.774
		× 0.090 − 1.00 × 1.00 ×(1.18 − 0.090)		
		−(0.99 − 0.095)× 0.15 −(1.03 − 0.095)		
		× 0.15 }× 1		
鉄　筋	D13	W = 58.65	kg	58.646
ｸﾞﾚｰﾁﾝｸﾞ蓋	1000×1000用	N = 1	個	1.000
T20・普通目	ボルト固定			
足掛金物	W300φ19	N = 3	個	3

名　　称：　　１　号　組　立　人　孔

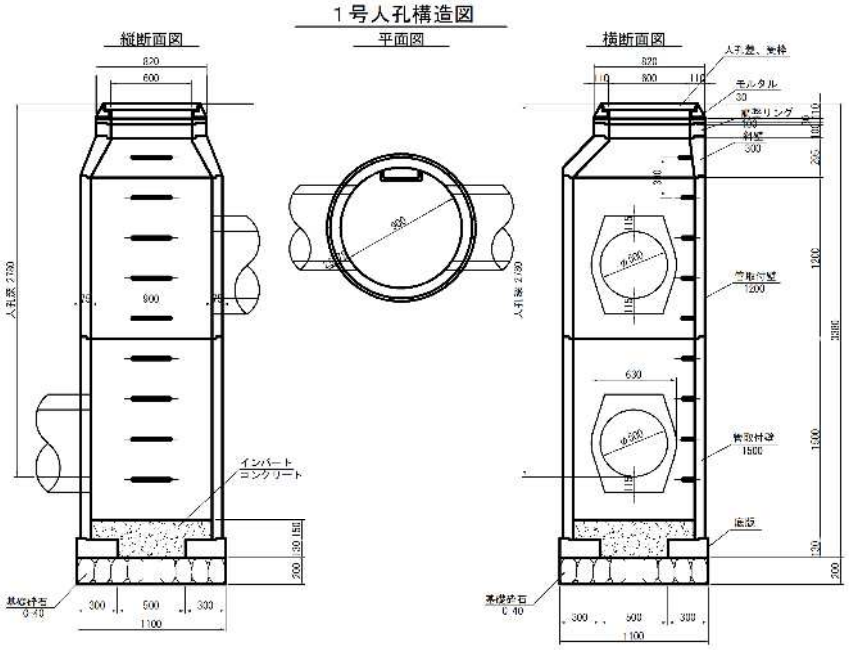

1　ヶ所当たり

項　　目	規　　格	算　　式	単位	数　量
コンクリート	18-8-25	V = 1/4 × π × 0.90 × 0.90 × 0.15	m^3	0.121
		+ 1/4 × π × 0.50 × 0.50 × 0.13		
モルタル	1：3	V = (1/4 × π × 0.82 × 0.82 − 1/4	m^3	0.007
		× π × 0.60 × 0.60)× 0.03		
マンホール蓋	φ600 T-25		組	1
浮上防止、鍵付				
調整リング	59kg		個	1
600×100				
斜壁	220kg		個	1
600×900×300				
管取付壁	673kg		個	1
900×1200				
管取付壁	842kg		個	1
900×1500				
底　版	249kg		個	1
1100×130				
基礎砕石	C-40 t=200	A = 1/4 × π × 1.10 × 1.10	m^3	0.950